forme
made in italy

Albero forato

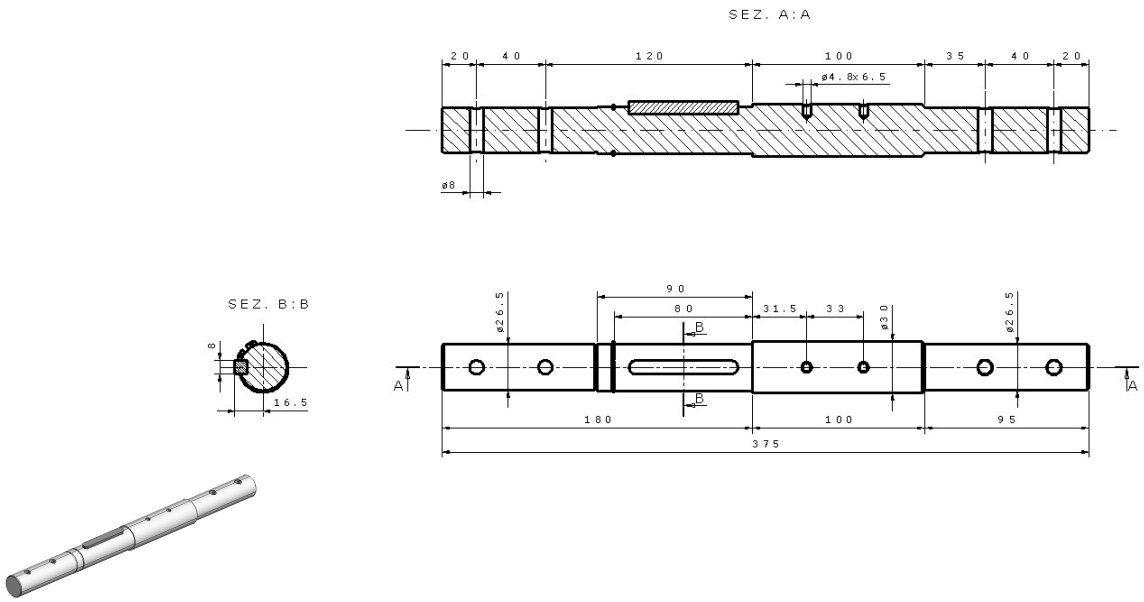

Albero forato, montaggio con fine corsa FCR 4
Realizzato in acciaio, zincatura elettrolitica
Applicabilità su motoriduttori: E0926, E0706, E0757, E1010, E1008

CODICE	DESCRIZIONE	Kg
E0971.1	Albero forato 360 mm	1,7

forme
made in italy

Albero per giunto a catena

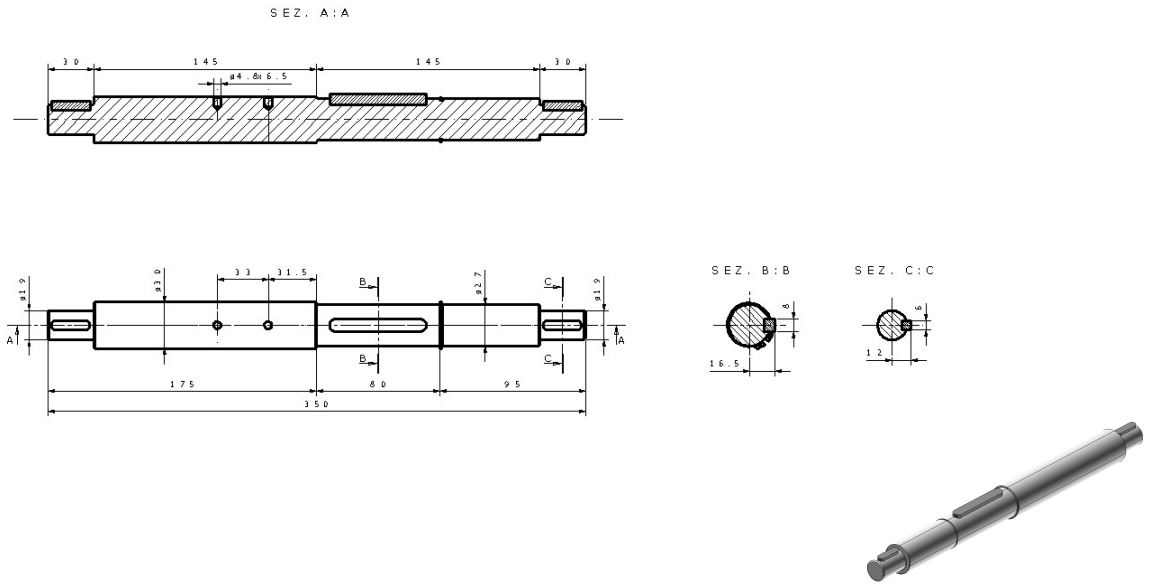

Albero per giunto a catena montaggio con fine corsa FCR 4
Realizzato in acciaio, zincatura elettrolitica
Applicabilità su motoriduttori: E0926, E0706, E1010, E1008
Applicabilità giunto a catena: E0561.1

CODICE	DESCRIZIONE	Kg
E0971.3	Albero per giunto a catena	1,6

forme
made in italy

Albero per giunto a catena

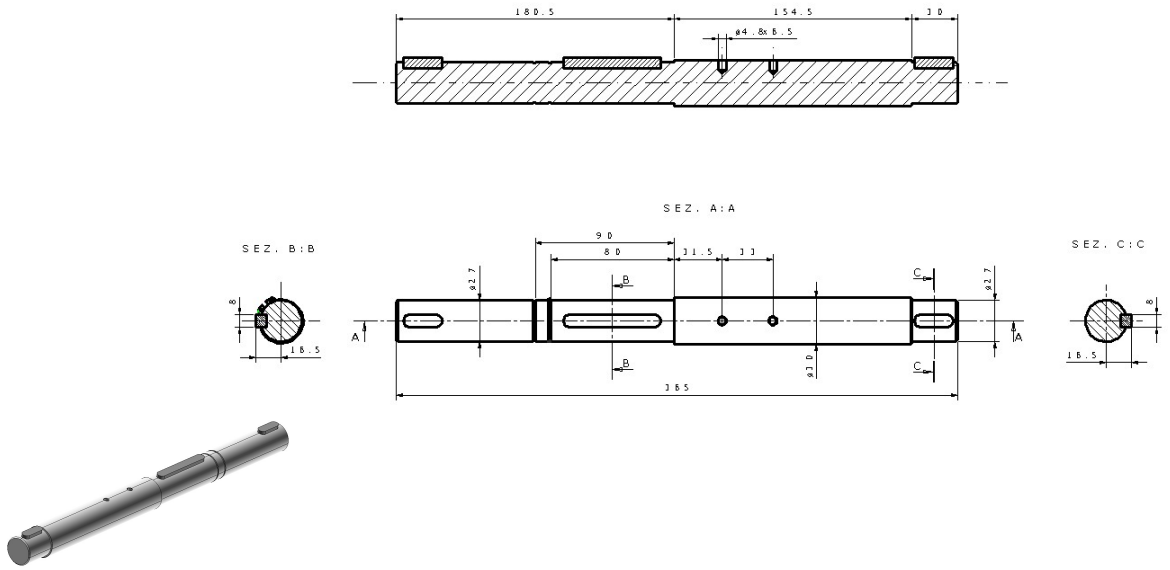

Albero per giunto a catena montaggio con fine corsa FCR 4
Realizzato in acciaio, zincatura elettrolitica
Applicabilità su motoriduttori: E0926, E0706, E0757, E1010, E1008
Applicabilità giunto a catena E0561.2

CODICE	DESCRIZIONE	Kg
E0971.4	Albero per giunto a catena	1,7

forme
made in italy

Albero per braccio telescopico

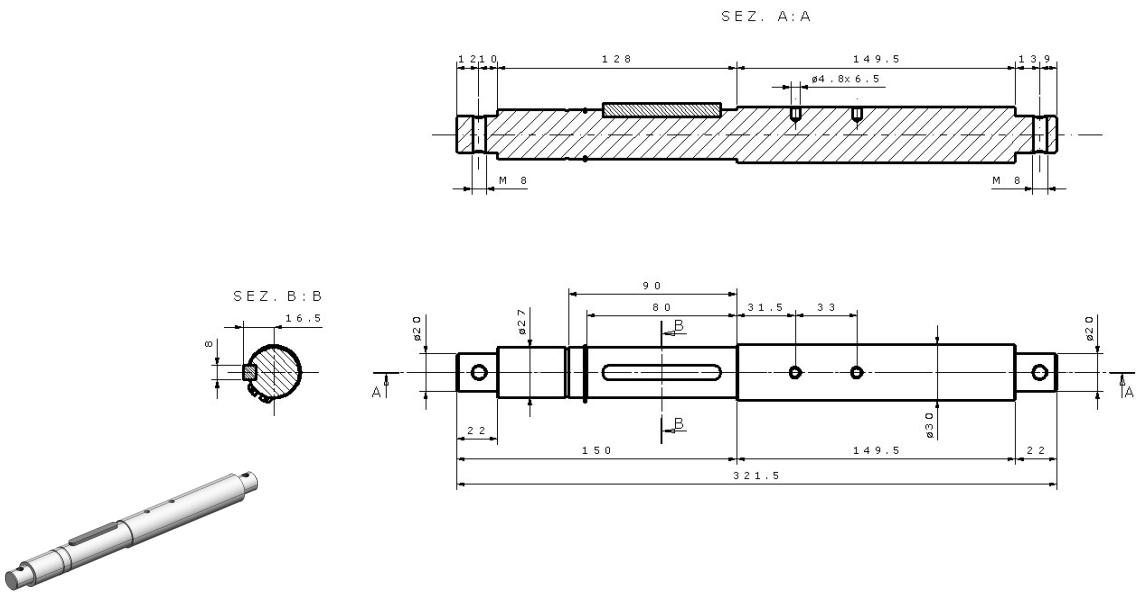

Albero per bracci telescopici montaggio on fine corsa FCR 4
Realizzato in acciaio, zincatura elettrolitica
Applicabilità su motoriduttori: E0926, E0706, E0757, E1010, E1008

CODICE	DESCRIZIONE	Kg
E0971.9	Albero per BT bisporgente	1,5

forme
made in italy

Albero per braccio telescopico

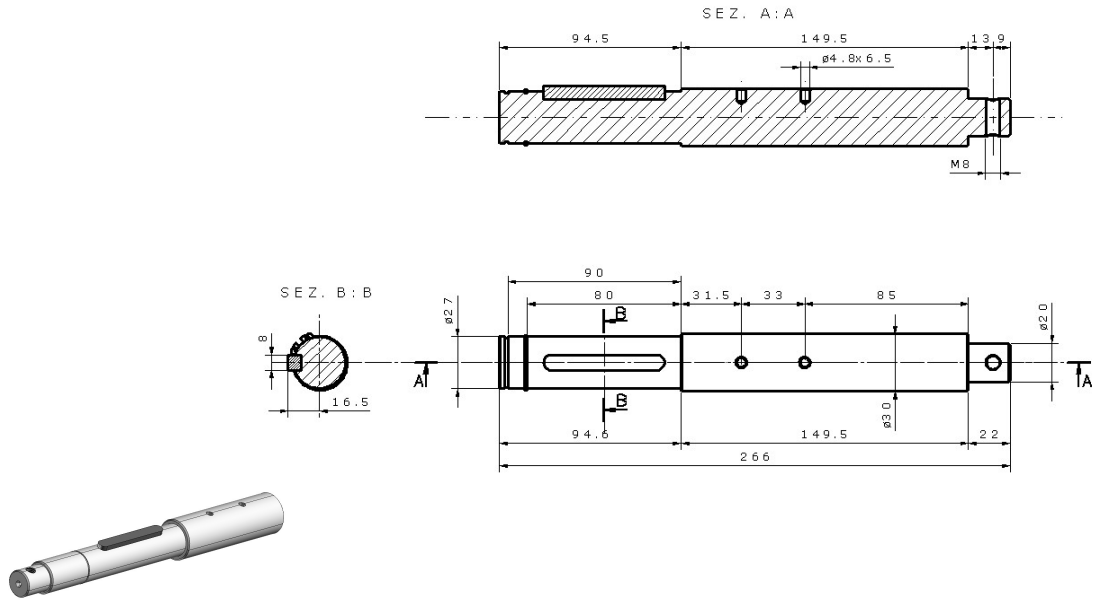

Albero per bracci telescopici montaggio con fine corsa FCR 4
Realizzato in acciaio, zincatura elettrolitica
Applicabilità su motoriduttori: E0926, E0706, E0757, E1010, E1008

CODICE	DESCRIZIONE	Kg
E0971.6	Albero per BT monosporgente	1,4